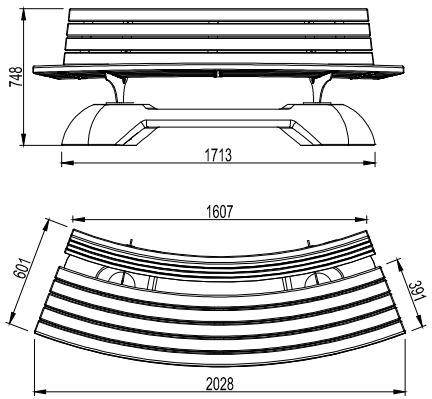
748
1713
1607
601
391
2028