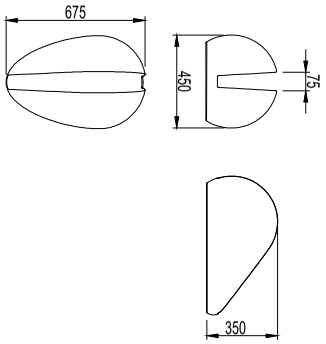
675
450
75
350