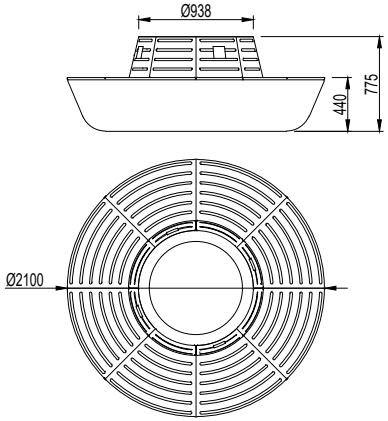
Ø938
775
440
Ø2100