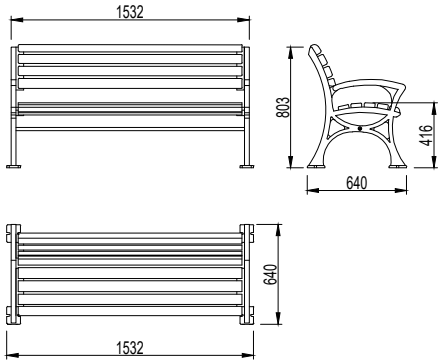
1532
803
416
640
640
1532